ГУСЕНИЧНЫЕ МИНИ-ПОГРУЗЧИКИ
TR270 I TR320 I TV380

CASE CONSTRUCTION

ПРОЧНЫЕ СНАРУЖИ, УДОБНЫЕ ВНУТРИ

www.casece.com

РЕШЕНИЯ ДЛЯ УДОВЛЕТВОРЕНИЯ РЕАЛЬНЫХ ПОТРЕБНОСТЕЙ ЗАДАЧ

С 1842 ГОДА

ОСНОВНЫЕ ПРИЧИНЫ
ВЫБРАТЬ ГУСЕНИЧНЫЙ МИНИ-ПОГРУЗЧИК

РАДИАЛЬНАЯ И ВЕРТИКАЛЬНАЯ СХЕМЫ ПОДЪЕМА СТРЕЛЫ

Радиальная — больше подходит для работ, требующих высокого вырывного усилия (например, при выемке грунта).

БОЛЬШАЯ НОМИНАЛЬНАЯ ГРУЗОПОДЪЕМНОСТЬ

Дополнительные противовесы.

МНОГОФУНКЦИОНАЛЬНОСТЬ

Широкий диапазон навесного оборудования. Доступны вспомогательные гидравлические линии для работы различного навесного оборудования.

ПРОСТАЯ И НАДЕЖНАЯ ХОДОВАЯ ЧАСТЬ

Разработана для обеспечения устойчивости при работе на крутых склонах, глинистых поверхностях.

БЫСТРАЯ СМЕНА НАВЕСНОГО ОБОРУДОВАНИЯ

Механическая или гидравлическая быстросменная муфта. Система гидравлических шлангов под давлением без использования ключей.

ОТЛИЧНАЯ ОБЗОРНОСТЬ

Прекрасное рабочее освещение.
Большая площадь боковых стекол обеспечивает превосходную обзорность при работе оператора и позволяют ему видеть рабочее оборудование, колеса, бордюры. Прекрасная обзорность при движении машины задним ходом.

ПРОСТОЙ ДОСТУП

Более широкий вход в кабину.
Более низкий порог.
Более длинные и эргономичные рукояти управления.

УНИВЕРСАЛЬНОЕ УПРАВЛЕНИЕ

Механические или электрогидравлические настраиваемые органы управления.
Можно легко отрегулировать скорость и чувствительность.
Переключаемое ручное управление ISO-H.
Плавность хода для наилучшего комфорта оператора.

МАКСИМАЛЬНАЯ СТАБИЛЬНОСТЬ

Более длинная колесная база.
Более рациональное распределение масс.

Надежное крепление цилиндров для превосходной эффективности выемки грунта.

ОСОБЕННОСТИ

ПРОСТАЯ И НАДЕЖНАЯ ХОДОВАЯ ЧАСТЬ

Для обеспечения продолжительной производительности

Новые гусеничные мини-погрузчики Case имеют надежную ходовую часть. Ходовая часть спроектирована таким образом, что машина имеет отличную устойчивость на слабонесущих грунтах, что позволяет машине точно выполнять команды оператора на песчаных и глинистых грунтах. Ходовая часть долговечна, проста в обслуживании.

НАИБОЛЬШАЯ НОМИНАЛЬНАЯ ГРУЗОПОДЪЕМНОСТЬ

Дополнительные противовесы для увеличения грузоподъемности, крепление на болтах

При необходимости повышения грузоподъемности можно дополнительно установить противовесы на задней части машины, позволяющие перемещать больший объем материала. Для уменьшения грузоподъемности, сокращения расхода топлива и уменьшения деформации грунта противовесы можно быстро и легко демонтировать, так как крепление на болтах.

РАДИАЛЬНАЯ И ВЕРТИКАЛЬНАЯ СХЕМЫ ПОДЪЕМА СТРЕЛЫ

Расширенный модельный ряд для решения любых задач клиента

Марка CASE модернизировала модельный ряд своих гусеничных мини-погрузчиков, улучшив их характеристики и производительность для всестороннего удовлетворения клиентов. Серия модифицированных погрузчиков CASE CTL включает два гусеничных мини-погрузчика с радиальной конструкцией подъема стрелы и один погрузчик с вертикальной конструкцией подъема стрелы.

ОТЛИЧНАЯ ОБЗОРНОСТЬ

Большая площадь остекления для обеспечения безопасной эксплуатации

Большая площадь остекления с защитной сеткой из сверхтонкой проволоки, опущенный порог и более тонкие передние стойки обеспечивают самую лучшую обзорность на рынке (кабина оборудована ROPS/FOPS).

УДОБСТВО ДОСТУПА

Безопасность превыше всего

Низкий порог в сочетании с обычными поручнями делает доступ в кабину простым и безопасным.

МОЩНЫЙ, КОМФОРТНЫЙ, УНИВЕРСАЛЬНЫЙ

УНИВЕРСАЛЬНОЕ УПРАВЛЕНИЕ

Индивидуальные характеристики

Погрузчики Case предлагаются с электрогидравлическим управлением и специальным программным обеспечением. Оператор может быстро выбрать один из девяти предустановленных режимов скорости и одну из настроек управления.

ПРОСТОЙ ВЫБОР ОПТИМАЛЬНОГО РЕЖИМА

Механическое или электрогидравлическое управление

Все органы управления находятся в пределах досягаемости, и вы можете выбрать и использовать механическое или электрогидравлическое управление.

Пропорциональный вспомогательный гидравлический контур

Стандартное пропорциональное управление вспомогательным гидравлическим контуром с фиксатором потока для плавного и точного управления навесным оборудованием Пространство для ног, больше места между рычагами управления и удобный доступ к сиденью.

ПРЕКРАСНАЯ СТАБИЛЬНОСТЬ. НАДЁЖНАЯ УСТОЙЧИВОСТЬ

Ходовая часть Case Power Stance

Наша ходовая часть Power Stance имеет самую большую колесную базу в классе, что обеспечивает великолепную устойчивость и комфорт, а также позволяет увеличить возможности подъема груза, независимо от условий на рабочей площадке.

ОПТИМАЛЬНОЕ УСИЛИЕ ОТРЫВА

Компания Case устанавливает гидроцилиндры большего размера в сочетании с надежной конструкцией ходовой части, что обеспечивают максимальную производительность

Геометрия гидроцилиндров оптимизирует усилия отрыва, а опоры ковша, установленные непосредственно на шасси машины, вносят дополнительный вклад в повышение толкающего усилия.

БЫСТРАЯ СМЕНА НАВЕСНОГО ОБОРУДОВАНИЯ

Устанавливаемая дополнительно гидравлическая муфта

Устанавливаемая дополнительно гидравлическая муфта увеличивает комфорт оператора и время полезной работы на строительной площадке, поскольку навесное оборудование можно быстро и безопасно менять, не выходя из кабины.

МНОГОФУНКЦИОНАЛЬНОСТЬ

Упрощенная гидравлическая система

Максимальная универсальность

Система подключения гидравлических шлангов под давлением без использования ключей. Предлагаются три различные комплектации со вспомогательными гидравлическими контурами: стандартным, высокопоточным и сверхмощным.

ОСОБЕННОСТИ

Гусеничные мини-погрузчики CASE совместимы более чем с 250 видами ковшей, вилочными захватами, стрелами, шнеками, гидромолотами, оборудованием для уборки снега, вилами и другим навесным оборудованием CASE. Кроме того, компания CASE сотрудничает со множеством сторонних производителей навесного оборудования, предоставляя вашему бизнесу более широкий спектр возможностей. Подробную информацию вы можете получить у вашего дилера.

РАБОТЫ В ГОРОДЕ

Уборка снега и пыли

В зимнее время гусеничные мини-погрузчики CASE, оборудованные снежными отвалами или ковшами, пневматическими снегоочистителями или ковшами для уборки снега, разбрасывателями песка и соли, смогут легко преодолевать препятствия и опасности, вызванные обильными осадками (снегопадом) и обеспечат безопасные и удобные дороги и тротуары для пешеходов и транспортных средств.

Летом гусеничные мини-погрузчики CASE могут оснащаться ковшами, вилами, стрелами и манипуляторами и с легкостью очистят поверхность дорог от грязи, пыли и мусора..

Легкие строительные работы

Малоэтажное строительство (коттеджи, домики, небольшие промышленные и торговые центры) очень популярно в пригородных и сельских районах. Гусеничные мини-погрузчики CASE, оснащенные экскавационным оборудованием, молотками или траншеекопателями, могут обеспечить заказчикам высокоэффективную и гибкую поддержку.

ПАРТНЕР ДЛЯ ЛЮБОЙ РАБОТЫ

ЛАНДШАФТНЫЕ РАБОТЫ

Защита окружающей среды

CASE производит одни из самых надежных, экологичных и комфортных машин для выполнения ландшафтных работ. Любые из задач, начиная от ландшафтных работ до установки малых архитектурных форм, вы можете быстро осуществить с помощью техники CASE, выполняя эти операции быстрее и легче.

СТРОИТЕЛЬСТВО ДОРОГ И МОСТОВ

Ценная помощь

Холодный планировщик, дисковая пила, бетонораздаточный ковш — это и многое другое высокоэффективное навесное оборудование делает гусеничные мини-погрузчики CASE ценным активом не только в крупных и небольших проектах, но и в очень важных работах, таких, например, как ремонт выбоин.

СЕЛЬСКОХОЗЯЙСТВЕННЫЕ РАБОТЫ

Широкое поле деятельности

От молочных хозяйств до животноводческих ферм собственники доверяют строительному оборудованию компании CASE и используют его при выполнении множества задач: очистки хлевов, загрузки силоса и уборки участка. Фермерам предлагается широкий спектр навесного оборудования, позволяющего выполнять сельскохозяйственные задачи быстрее и проще

CASE
TV380

CASE

ГУСЕНИЧНЫЕ МИНИ-ПОГРУЗЧИКИ
СПЕЦИФИКАЦИИ

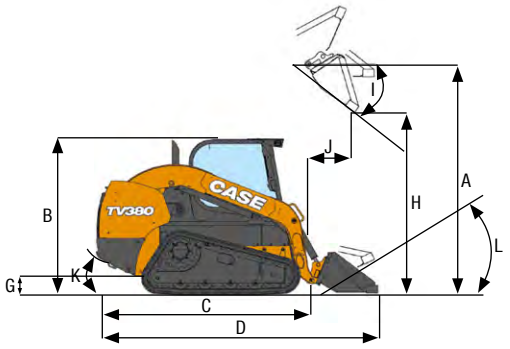

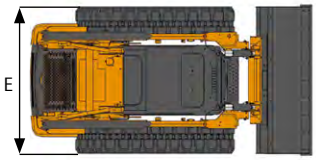

ОСНОВНЫЕ РАЗМЕРЫ

			TR270	TR320	TV380
A	Высота до оси шарнирного пальца ковша	мм	3124	3215	3342
B	Высота по кабине с системой ROPS	мм	1998	2043	2043
C	Длина машины без учета навесного оборудования	мм	2669	2981	2990
D	Длина машины с ковшом*	мм	3292	3611	3604
E	Полная ширина по гусеницами	мм	1676	1930	1930
G	Дорожный просвет	мм	203	243	243
H	Высота разгрузки по кромке ковша*	мм	2495	2602	2669
I	Угол разгрузки	°	40	38	54
J	Вылет при разгрузке на макс. высоте	кН	568	548	795
K	Угол съезда	°	32	32	32
L	Угол возврата ковша (ковш на земле)	°	31	30	34

СПЕЦИФИКАЦИИ

		TR270	TR320	TV380
ХАРАКТЕРИСТИКИ ПРОИЗВОДИТЕЛЬНОСТИ				
Номинальная грузоподъемность 50%		1225	1451	1723
Номинальная грузоподъемность 35%		860	1018	1209
Опрокидывающая нагрузка	кг	2449	2902	3447
Усилие отрыва, развиваемое цилиндрами подъема стрелы*	кН	27.8	34.5	26.8
Усилие отрыва, развиваемое цилиндрами ковша*	кН	32.3	38.7	33.4
ДВИГАТЕЛЬ				
Производитель		FPT	FPT	FPT
Модель двигателя		F5C E5454 G*A001	F5C E5454 C*A003	F5C E5454 C*A003
Рабочий объем	л	3.2	3.2	3.2
Полная мощность		74 л.с. при 2500 об/мин	90 л.с. при 2500 об/мин	90 л.с. при 2500 об/мин
Макс. крутящий момент		275 Нм при 1400 об/мин	340 Нм при 1400 об/мин	340 Нм при 1400 об/мин
СКОРОСТЬ ДВИЖЕНИЯ				
Низкий диапазон	км/ч	8.2	8.2	8.2
Высокий диапазон (опция)	км/ч	12.2	12.2	12.2
ГИДРАВЛИЧЕСКАЯ СИСТЕМА				
Поток от насоса	л/мин	85	85	85
Опциональный высокий поток	л/мин	116	131	131
Давление в системе	бар	210	210	210
МАССА				
Эксплуатационная масса **	кг	3750	4355	4625
Масса при транспортировке	кг	3615	4200	4475
ЗАПРАВОЧНЫЕ ЕМКОСТИ				
Топливный бак	л	75.7	96.5	96.5
Масло двигателя	л	9.5	9.4	9.4
Гидравлическое масло, с фильтром	л	38.1	45.4	45.4
Планетарный редуктор, каждая сторона	л	1.0	1.0	1.0
Охлаждающая жидкость	л	17	19	19
ЭЛЕКТРИЧЕСКАЯ СИСТЕМА				
Генератор		14В, 120А	14В, 120А	14В, 120А
Стартер		12В, 3,2кВт	12В, 3,2кВт	12В, 3,2кВт
Аккумулятор	В	12	12	12

* Усилие отрыва рассчитано с учетом ограничения по мощности гидравлической системы и опрокидывающей нагрузки

** Включая ковш, оператора весом 75 кг и полный топливный бак.

CASE
CASE
TV380

www.CaseCE.com

РЕШЕНИЯ ДЛЯ УДОВЛЕТВОРЕНИЯ РЕАЛЬНЫХ ПОТРЕБНОСТЕЙ С 1842 ГОДА

CASE CONSTRUCTION

ТЕХНИЧЕСКОЕ ОБСЛУЖИВАНИЕ И ЗАПАСНЫЕ ЧАСТИ

Поддержку клиентов обеспечивает обширная международная сеть.
Независимо от местонахождения клиентов, мы всегда готовы прийти им на помощь, чтобы защитить инвестиции и соответствовать их ожиданиям. Клиенты могут с уверенностью доверять компании Case и ее местному дилеру в вопросах, касающихся высокопроизводительного оборудования, квалифицированных рекомендаций, гибких условий финансирования, оригинальных запасных частей Case и своевременного быстрого технического обслуживания. Мы стремимся обеспечить полную удовлетворенность клиентов нашей техникой. Чтобы узнать местоположение ближайшего дилера Case или получить дополнительную информацию о технике Case или обслуживании, перейдите по адресу www.casece.com

ПРИМЕЧАНИЕ: CASE предлагает особые конфигурации для различных рынков и множество дополнительного оборудования (в качестве опции). Оборудование на изображениях, приведенных в этой или других брошюрах, может отличаться от стандартного или дополнительного оборудования. Для получения любой информации о возможных опциях и конфигурации машины свяжитесь с вашим дилером CASE. CNH Industrial оставляет за собой право вносить изменения в технические характеристики машин без каких-либо обязательств.