Italswiss

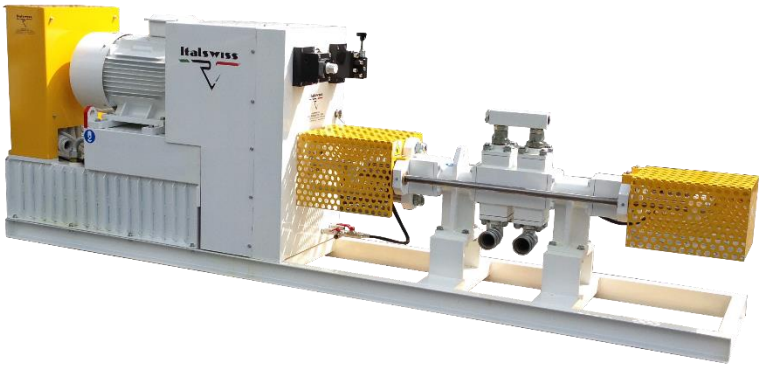

Инъекционные Комплексы

MINIGROUT:

Стр. 3-8

Станции доступны с электрическим и гидравлическим приводом. Функционал и производительность могут быть изменены под нужды заказчика. Может оборудоваться двухходовым поршневым или винтовым насосом.

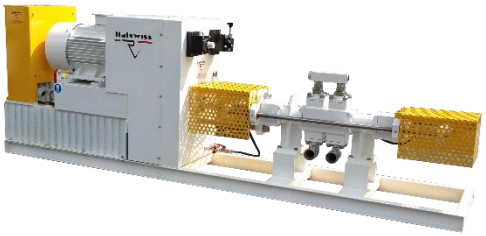

MURENA:

Стр. 9

Мощная насосная двухпоршневая станция для нагнетания и транспортировки цементных растворов. Высокие давление и производител .

VARANO SUPERMIX:

Стр. 10-12

Шнековый насос в паре с высокопроизводительным турбосмеси-телем позволяют смешивать сложные материалы. Давление и производительность могут настраиваться.

FURETTO:

Стр. 13-15

Пневматическая инъекционная станция. Доступна с одинарным или сдвоеным смесителем. Легкое обслуживание и очистка.

Официальный дилер в России: ООО "АТ Машинери"

+7 (495) 592-64-25; +7 (919) 100-91-61

E-mail: sales@atmachinery.ru Web: www.atmachinery.ru

MINIGROUT

La linea “Minigrout” consiste in una serie di impianti di miscelazione e iniezione per boiacche e miscelati cementizi. Le dimensioni delle vasche del turbomiscelatore e dell’agitatore sono variabili e possono essere realizzate su misura in base alle richieste del cliente. L’iniettore, composto da pompa a doppio effetto permette l’iniezione a bassa ed alta pressione. Anche quest’ultimo può essere modificato in base alle richieste del cliente. Gli impianti di iniezione Minigrout possono essere alimentati sia elettricamente che con motori diesel.

The “Minigrout” series consist of various mixing and grouting units for several types of mixtures. The tanks dimensions may vary depends on a customer’s request. The grout pump is a double action piston pump high and reaches both high and low pressure injections. It may be modified on request. Minigrout units can be driven by electric or diesel motors.

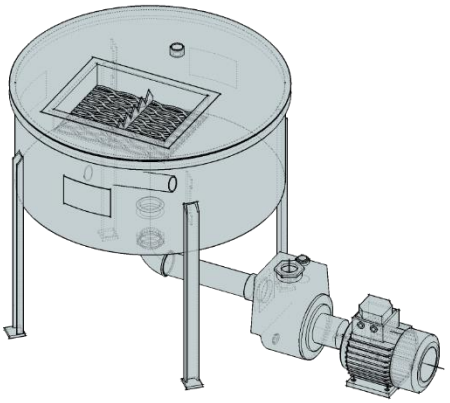

HIGH SHEAR MIXER

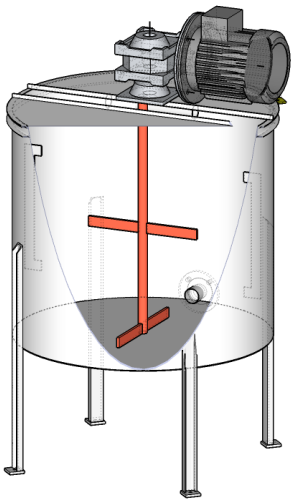

AGITATOR

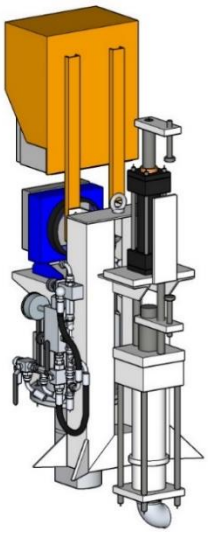

GROUT PUMP

Gli impianti di iniezione MINIGROUT sono composti da:

- ***Turbomiscelatore***: Realizzato per ottenere, attraverso la miscelazione ad alta turbolenza di acqua e cemento e/o bentonite, una miscela (boiacca). La miscela ottenuta viene trasferita attraverso tubazioni in eventuale vasca di agitazione o direttamente nella pompa di iniezione
- ***Agitatore:*** E’ stato realizzato per miscelare, acqua e cemento e/o mantenere in sospensione miscele (boiacca o fanghi bentonitici). La miscela mantenuta in sospensione viene trasferita attraverso tubazioni direttamente nella pompa di iniezione.
- ***Pompa di iniezione***: Dotata di un pistone a doppio effetto per l’iniezione di boiacche o fanghi bentonitici utilizzati per l’iniezione in canne valvolate, micropali, pozzi geotermici e altre applicazioni geotecniche.

A standard MINIGROUT grouting system consists of:

- ***A high shear mixer****. It is used to obtain cement mortar through the intense mixing of water and cement and/or bentonite. The obtained mix is transported into an agitator or directly into a grout pump.*
- ***An agitator****, which maintains in suspension mixes such as cement mortar or bentonite clay. The mix is transported directly to the grout pump.*
- ***A grout pump****, with a double action piston used for cement mortar or bentonite injections with the use of manchette tubes, micropiles, geothermal injections and other geotechnical applications.*

Официальный дилер в России: ООО "АТ Машинери"

+7 (495) 592-64-25; +7 (919) 100-91-61

E-mail: sales@atmachinery.ru Web: www.atmachinery.ru

Технические характеристики
Электрические версии

[illegible]	SUPER MINIGROUT	MINIGROUT I	MINIGROUT I PLUS	MINIGROUT II	MINIGROUT II PLUS
[illegible]					
Диаметр поршня	60 мм	80 мм	85 мм	100 мм	100 мм
Ход поршня	150 мм	150 мм	150 мм	150 мм	200 мм
Высокое давление	0 - 80 бар	0 - 80 бар	0 - 110 бар	0 - 100 бар	0 - 100 бар
Максимальная [illegible]	24 л/мин 1440 л/час	34 л/мин 2040 л/час	18 л/мин 1080 л/час	37 л/мин 2220 л/час	43 л/мин 2580 л/час
Низкое давление	н.д.	н.д.	0 - 55 бар	0 - 50 бар	0 - 50 бар
Максимальная [illegible]	н.д.	н.д.	44 л/мин 2649 л/час	75 л/мин 4500 л/час	105 л/мин 6300 л/час
Максимальный размер [illegible]	2 мм	3 мм	3 мм	3 мм	3 мм
Электомотор	2,2 кВт	4 кВт	4 кВт	7,5 кВт	9,2 кВт

[illegible]					
Электромотор	2,2 кВт	4 кВт	4 кВт	7,5 кВт	7,5 кВт
Скорость смешивания	700 л/мин	700 л/мин	700 л/мин	1400 л/мин	1400 л/мин
Объём смешивания	50 л	100 л	100 л	250 л	250 л
Максимальная производительность	1,5 м3/час	3 м3/час	3 м3/час	5м3/час	5 м3/час

[illegible]					
Электромотор	0,37 кВт	0,75 кВт	0,75 кВт	3 кВт	3 кВт
Скорость перемешивания	90 об/мин	90 об/мин	90 об/мин	90 об/мин	90 об/мин
Объём перемешивания	100 л	200 л	200 л	700 л	700 л

РАЗМЕРЫ УСТАНОВКИ					
Высота	170 см	170 см	170 см	180 см	180 см
Ширина	75 см	80 см	80 см	110 см	110 см
Длина	175 см	200 см	200 см	295 см	295 см
Вес	390 кг	660 кг	690 кг	1250 кг	1300 кг

Официальный дилер в России: ООО "АТ Машинери"

+7 (495) 592-64-25; +7 (919) 100-91-61

E-mail: sales@atmachinery.ru Web: www.atmachinery.ru

Технические характеристики
Дизельные версии

[illegible]	MINIGROUT 200 DIESEL	MINIGROUT 350 DIESEL	MINIGROUT 500 DIESEL
[illegible]			
Диаметр поршня	80 мм	80 мм	100 мм
Ход поршня	150 мм	200 мм	150 мм
Максимальное давление	0 - 100 бар	0 - 100 бар	0 - 100 бар
Максимальная производительность	60 л/мин 3600 л/час	80 л/мин 4800 л/час	105 л/мин 6300 л/час
Давление в гидравлической системе	160 бар	160 бар	160 бар
Максимальный размер включений	3 мм	3 мм	3 мм

[illegible]			
Скорость смешивания	800 л/мин	1400 л/мин	1400 л/мин
Объём смешивания	100 л	175 л	250 л
Максимальная производительность	3 м3/час	4 м3/час	5 м3/час

[illegible]			
Скорость смешивания	48 об/мин	48 об/мин	48 об/мин
Объём смешивания	200 л	350 л	700л
Геометрический объём	220 л	370 л	720 л

[illegible]			
Дизельный мотор	22 кВт	29 кВт	36,6 кВт
Объём бака	60 л	80 л	120 л
Система охлаждения	Воздух/масло	Воздух/масло	Воздух/масло

[illegible]			
Высота	205 см	205 см	205 см
Ширина	110 см	115 см	135 см
Длина	240 см	295 см	350 см
Вес	1200 кг	1600 кг	2200 кг

Официальный дилер в России: ООО "АТ Машинери"

+7 (495) 592-64-25; +7 (919) 100-91-61

E-mail: sales@atmachinery.ru Web: www.atmachinery.ru

Minigrout II - Diesel

Minigrout I - Minigrout II

Superminigrout

Официальный дилер в России: ООО "АТ Машинери"

+7 (495) 592-64-25; +7 (919) 100-91-61

E-mail: sales@atmachinery.ru Web: www.atmachinery.ru

MINIGROUT S

Questa versione speciale di Minigrout è caratterizzata dalla presenza di una pompa a cavità progressiva che garantisce portate regolabili grazie al variatore elettronico.

La particolarità della pompa a vite permette il pompaggio di grandi volumi di materiale rendendo questo macchinario particolarmente adatto al trasporto, al riempimento di cavità e a svariate applicazioni geotecniche.

Le dimensioni delle vasche del turbomiscelatore e dell'agitatore sono variabili e possono essere realizzate su misura in base alle richieste del cliente.

Minigrout II S

This special version of Minigrout, equipped with a progressive cavity pump allows adjustable flow rates.

The pump may transfer a huge volume of material which makes various geotechnical works easier and quicker.

The agitator and high shear mixer capacity may be made on customer demand.

Minigrout II S

Официальный дилер в России: ООО "АТ Машинери"

+7 (495) 592-64-25; +7 (919) 100-91-61

E-mail: sales@atmachinery.ru Web: www.atmachinery.ru

Italswiss

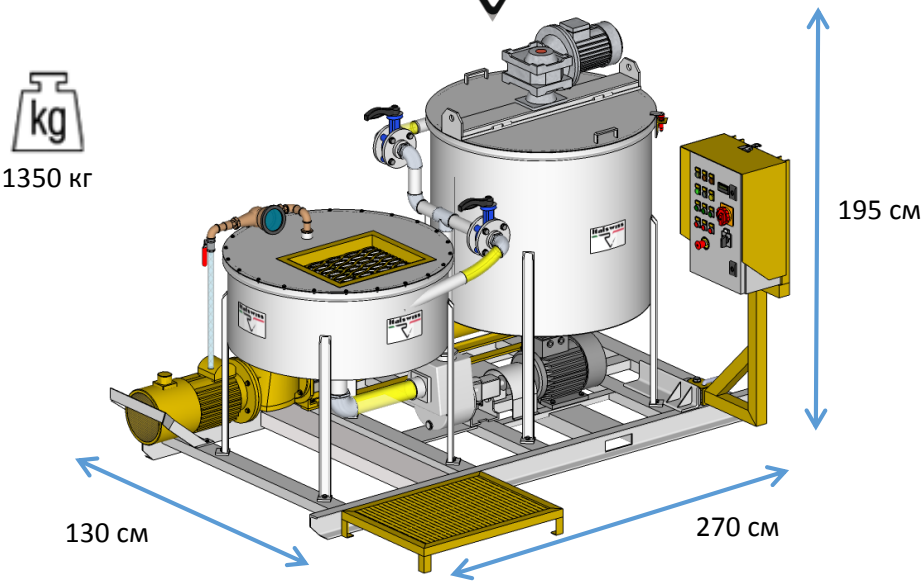

´ ¸ Æ ¸ ; m ¸ ¸ Ó ˜ h ˜ ¯ t ¸ h ¸ mt ¸ ¯

´ xh ˚ oma ¸ m ¸ t ¸ ¯ E	
Электромотор	7,5 кВт
Скорость смешивания	1100 л/мин
Объём смешивания	350 л
Максимальный размер включений	4 мм
Выход для цемента	2”

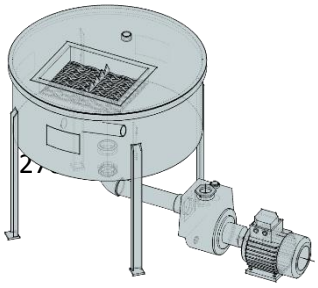

˜ ¯ oc ¸ t ¸ ¯ E	
Электромотор	3 кВт
Скорость перемешивания	90 об/мин
Объём перемешивания	700 л

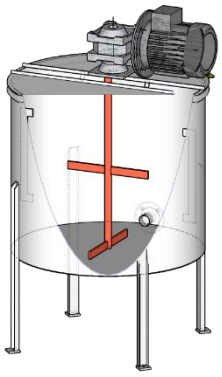

”e Á ¸ ¯ c ¸ oee ˙ ¸ e ˜ mom	
´ ¸ c	Винтовая помпа
Электромотор	7,5 кВт + 0,75 кВт
Максимальная производительность	167л/мин (10 м^3 / час)
Максимальное давление	20 бар

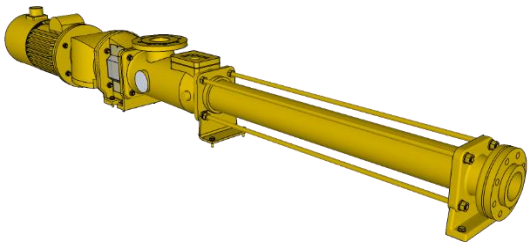

Официальный дилер в России: ООО "АТ Машинери"

+7 (495) 592-64-25; +7 (919) 100-91-61

E-mail: sales@atmachinery.ru Web: www.atmachinery.ru

MURENA

La pompa per iniezione “Murena” è una pompa idraulica orizzontale per pompare miscele fluide come: malte, bentonite, additivi e aggregati cementizi con granulometria massima di 2 mm. Per iniezioni nel sottosuolo per consolidamento dei terreni, palificazioni o anche per lunghi trasporti di materiale.

“Murena” grout pump is a horizontal hydraulic pump used for pumping fluid mixtures, such as: mortar, bentonite, additives and concrete aggregate with a 2 mm maximum grain size. Ideal for soil consolidation, piling or even for long transport of material.

Технические характеристики

Электромотор	30 кВт	37 кВт
Диаметр поршня	70 мм	70 мм
Ход поршня	300 мм	300 мм
Скорость поршня (ход/мин)	112	112
Объём масляного бака	170 л	200 л
Максимальне давление	150 бар	180 бар
Рабочее давление	100 бар	125 бар
Максимальная производительность	129 л/мин	129 л/мин
МАксимальный размер включений в растворе	2 мм	2 мм
Использование	Нагнетание цементных и бентонитовых растворов	

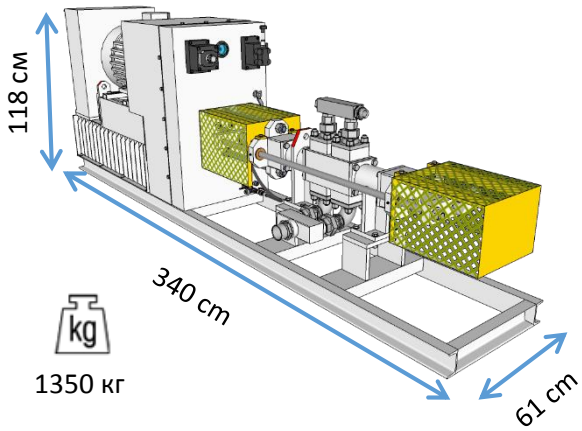

Официальный дилер в России: ООО "АТ Машинери"

+7 (495) 592-64-25; +7 (919) 100-91-61

E-mail: sales@atmachinery.ru Web: www.atmachinery.ru

VARANO SUPERMIX

Varano unisce i vantaggi delle pompe a cavità progressiva con quelli del potente turbomiscelatore, che permette di ottenere miscele perfettamente omogenee anche per prodotti difficili come la bentonite e miscele con addittivi. E' dotata inoltre di una capiente tramoggia in grado di tenere in movimento il materiale miscelato. I gruppi pompanti intercambiabili permettono di ottenere un vasto range di portate e pressioni. Si può inoltre variare la portata della pompa variando i giri del motore da un minimo di 140 rpm ad un massimo di 400 rpm per la versione elettrica e da 5 a 400 rpm per la versione idraulica che necessita di 80 l/min di olio a 150 bar (50 l/min per l'iniettore e 30 l/min per il turbomiscelatore)

Varano combines the advantages of a progressive cavity pump with those of a high shear mixer that permits to have homogenous mixtures even with problematic products like bentonite and mixes with additives. A big mixing hopper maintains in suspension the mixed products. The exchangeable pumping bodies allow to have a wide range of pressure and flow rate. It is possible also to adjust the flow rate of the pump by changing the speed of a motor, from 140 to 400 rpm for an electric version and from 5 to 400 rpm for a hydraulic version that requires a total of 80 l/min – 150 bar of pressure of oil (30 l/min for mixer and 50 l/min for pump)

PESI E DIMENSIONI / WEIGHT AND DIMENSIONS

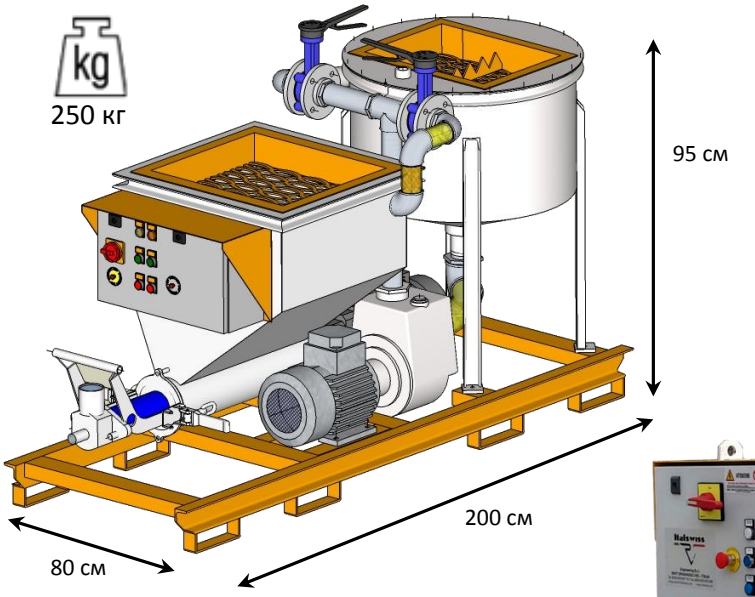

Официальный дилер в России: ООО "АТ Машинери"

+7 (495) 592-64-25; +7 (919) 100-91-61

E-mail: sales@atmachinery.ru Web: www.atmachinery.ru

Технические характеристики

Инъекционный насос

ВЕРСИЯ			*Электрическая*	*Гидравлическая*
Обороты мотора			От 60 до 400 об/мин	От 0 до 400 об/мин
Питание			4 кВт	50 л/мин 150 бар
Насосная пара			Производительность	
MP2		Макс. Давл. 60 бар	От 60 л/час до 400 л/час	От 5 л/час до 400 л/час
MP3		Макс. Давл. 70 бар	От 200 л/час до 1350 л/час	От 5 л/час до 1350 л/час
MP8		Макс. Давл. 60 бар	От 320 л/час до 2160 л/час	От 5 л/час до 2160 л/час
MP13		Макс. Давл. 60 бар	От 670 л/час до 4500 л/час	От 5 л/час до 4500 л/час
[illegible]			3[illegible]	
[illegible]			100[illegible]	

Гидравлическая версия позволяет регулировать давление для контроллируемых инъекций

Турбосмеситель

Технические характеристики		
Версия	***Электрическая***	***Гидравлическая***
Объём	100 л	100 л
Скорость смешивания	700 л/мин	700 л/мин
Мотор	4 кВт	22 сс (30 л/мин-150бар)
Хоппер	200 л	200 л

Официальный дилер в России: ООО "АТ Машинери"

+7 (495) 592-64-25; +7 (919) 100-91-61

E-mail: sales@atmachinery.ru Web: www.atmachinery.ru

АКСЕССУАРЫ

Для электрических и дизельных версий

Инъекционный шланг

Водосчётчик

Выходной манометр

Цифровой счётчик впрыска

Ограничитель давления впрыска

Цифровой регистратор данных

Фотогаллерея

Официальный дилер в России: ООО "АТ Машинери"

+7 (495) 592-64-25; +7 (919) 100-91-61

E-mail: sales@atmachinery.ru Web: www.atmachinery.ru

FURETTO

L'impianto di miscelazione ed iniezione portatile Furetto è progettato per facilitare l'uso e il trasporto all'interno di un cantiere. L'iniettore pneumatico estraibile è affidabile, leggero e facile da utilizzare. I vantaggi del sistema di iniezione Furetto sono :

- Semplice e robusto design
- Iniettore pneumatico indipendente ed estraibile
- Poche e facili operazioni di manutenzione
- Facilità di pulizia

L'iniettore rimane sempre pulito non venendo in contatto diretto con le malte cementizie, riducendo così al minimo le operazioni e i costi di manutenzione e pulizia, e incrementando così di molto la vita della pompa. L'unità di miscelazione ed iniezione Furetto è particolarmente indicata per la cementificazione di bullonature, soil nailing, palificate di fondazione e riempimento di vuoti,

L'impianto di miscelazione ed iniezione Furetto Duo è progettato per ottimizzare le operazioni di produzione e iniezione del prodotto, potendo allo stesso tempo iniettare e miscelare nelle due differenti vasche. E' possibile inoltre utilizzare allo stesso tempo due iniettori pneumatici così da raddoppiare la portata dell'impianto

---

Pneumatic Furetto grouting unit is easy to use and handle. It has several advantages:

- *Robust but light design*
- *Easily removed grout pump, separate from the agitator*
- *Easy and fast maintenance*
- *Quick cleaning*

The grout pump remains clean, as it is not in a full contact with cement mix. It increases the pump durability and reduces wear parts cost. Furetto is recommended for soil nailing and cavity filling.

Furetto Duo is composed of two agitators and a pump/two pumps. It means that an operator can grout and mix at the same time.

Официальный дилер в России: ООО "АТ Машинери"

+7 (495) 592-64-25; +7 (919) 100-91-61

E-mail: sales@atmachinery.ru Web: www.atmachinery.ru

FURETTO

- Один перемешиватель
- [illegible]
- [illegible]
- [illegible]

FURETTO DUO

- [illegible]
- [illegible]
- [illegible] смешивать и нагнетать раствор
- Двойная производительность со вторым насосом

Аксессуары

Инъекционный шланг

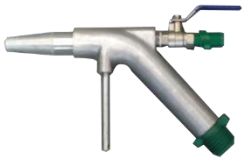

Пистолет для наброса

Выходной манометр

Официальный дилер в России: ООО "АТ Машинери"

+7 (495) 592-64-25; +7 (919) 100-91-61

E-mail: sales@atmachinery.ru Web: www.atmachinery.ru

´ ‹ ƺ* ;‹ m_* ‹ ƺ˜h˜˜_t ‹ h*mt *_*

Длина 70 см

Ширина 68 см

Высота 120 см

80 кг

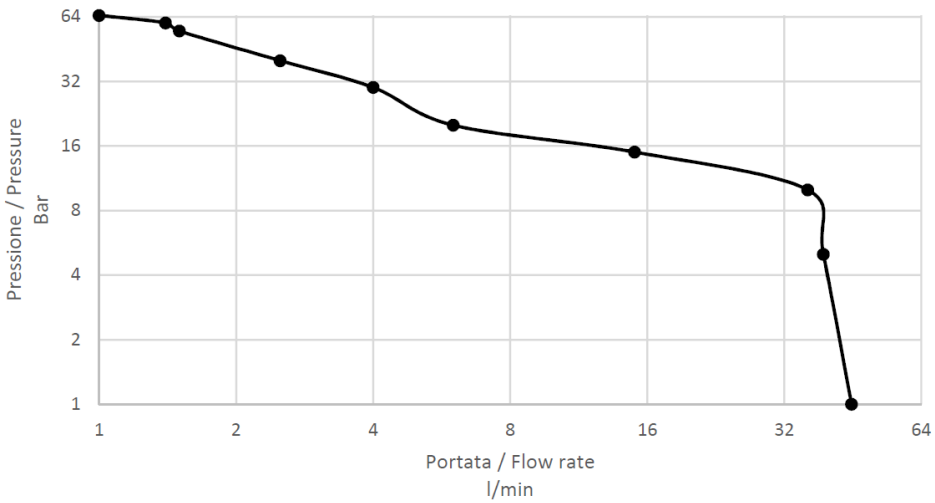

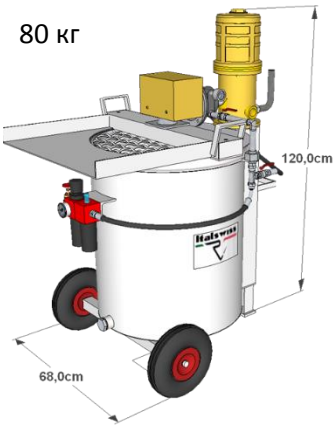

Пневматический смеситель Пневматический мотор: 1,25 кВт Уровень шума: 87 dBa max Объём смесителя: 90 л Скорость вращения. 60-300 giri/min Время смешивания: около. 2 мин Общий вес: 80 кг Требуется воздуха: 2000 л/мин при 7 бар **Пневматический насос** Вес: 17 кг Длина: 800 мм Прозвод-ность : 38 л/мин макс. при давл. возд. 8 бар Давление : макс. 40 бар при давл. возд. 8 бар	

Официальный дилер в России: ООО "АТ Машинери"

+7 (495) 592-64-25; +7 (919) 100-91-61

E-mail: sales@atmachinery.ru Web: www.atmachinery.ru

Italswiss

Официальный дилер в России: ООО "АТ Машинери"

+7 (495) 592-64-25; +7 (919) 100-91-61

E-mail: sales@atmachinery.ru

Web: www.atmachinery.ru